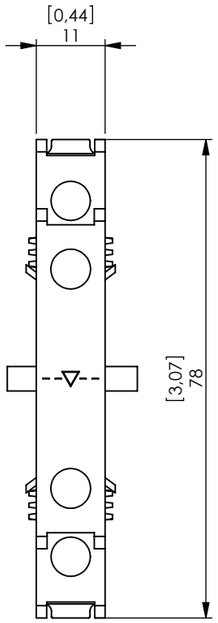

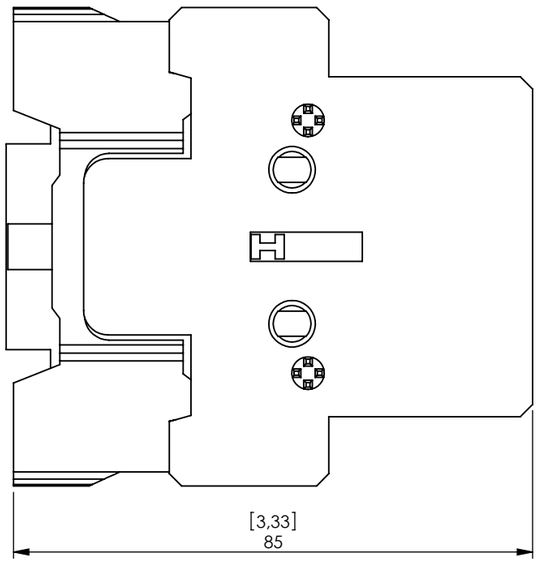

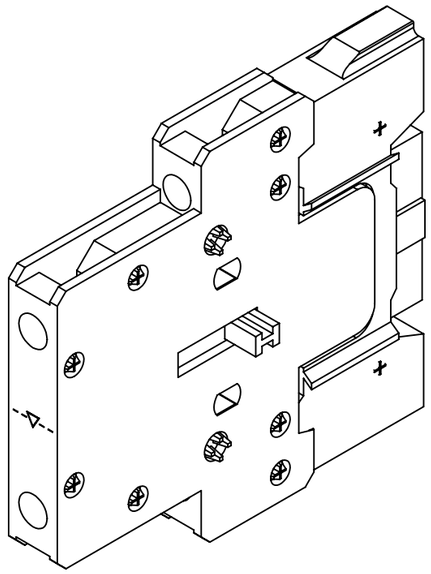

BLIM9-105

23/10/2009	1 : 1	mm [inches]

A3