IHM

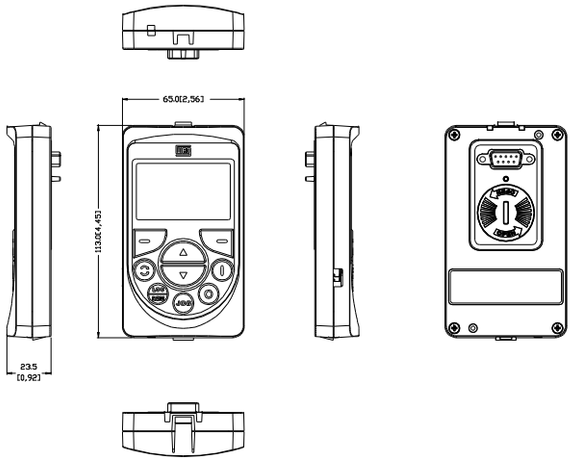

MOLDURA

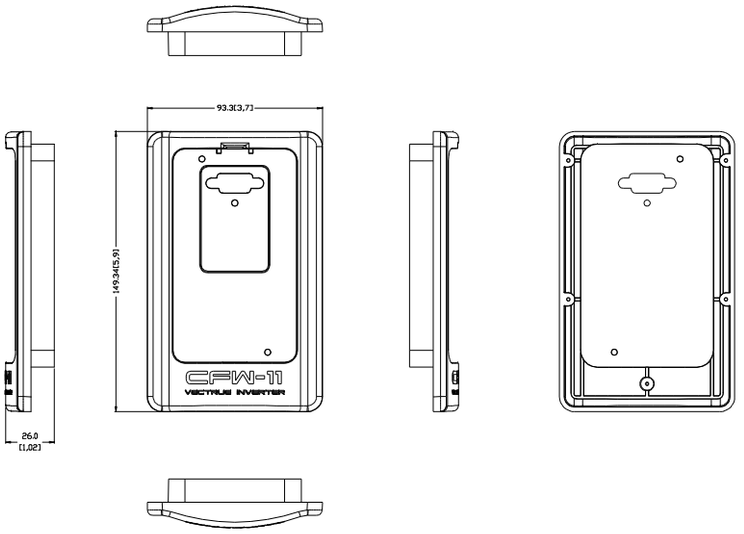

IHM + MOLDURA

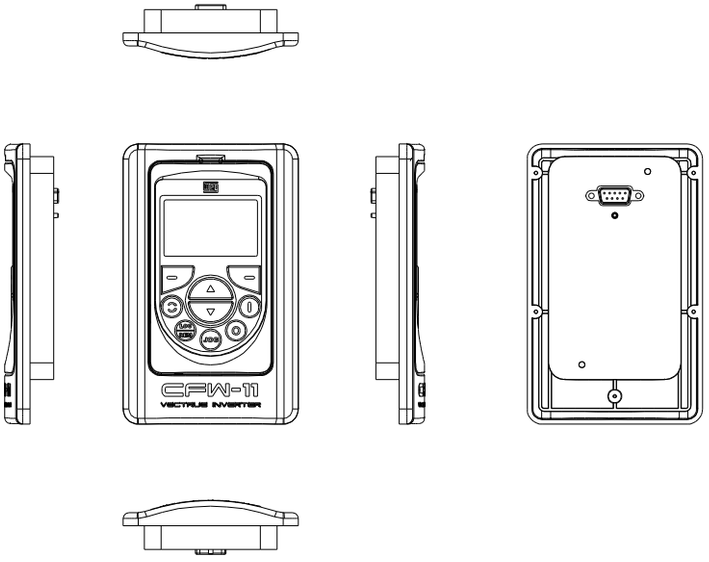
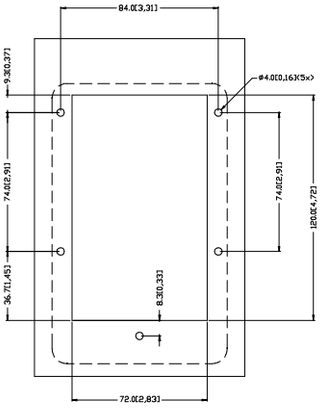
RASGO E PONTOS DE FIXAÇÃO